* Compensatie condensator

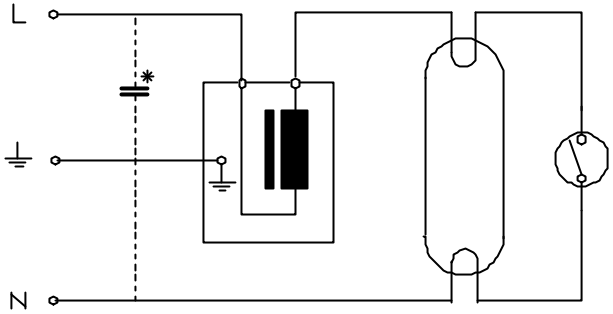

STANDAARD CIRCUIT VOOR VSA
EN FLUORESCENT LAMP (TL)

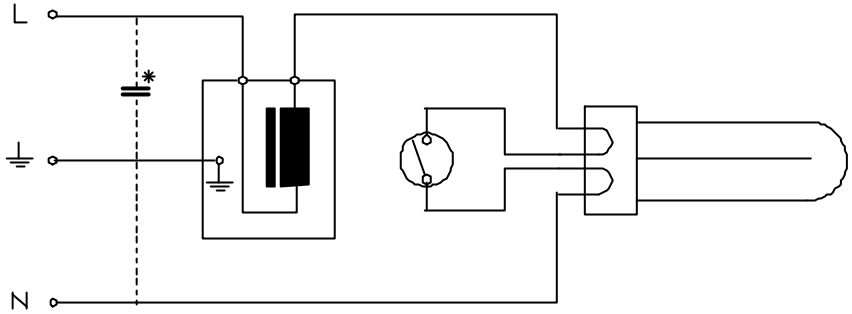

STANDAARD CIRCUIT VOOR VSA
EN COMPACT FLUORESCENT LAMP (PL)

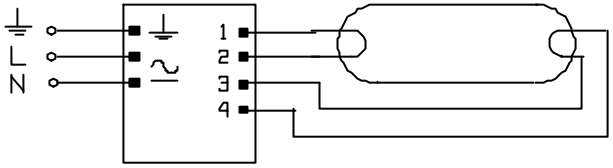

STANDAARD CIRCUIT VOOR EVSA
EN FLUORESCENT LAMP (TL)

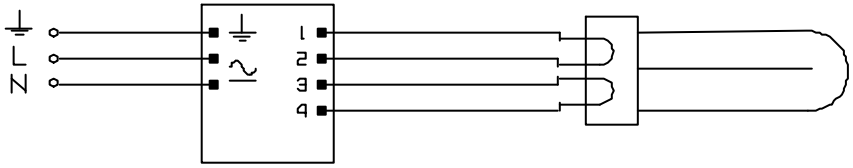

STANDAARD CIRCUIT VOOR EVSA
EN COMPACT FLUORESCENT LAMP (PL)

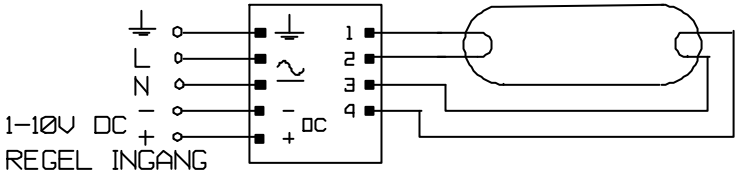

STANDAARD CIRCUIT VOOR DIMBARE EVSA
EN FLUORESCENT LAMP (TL)

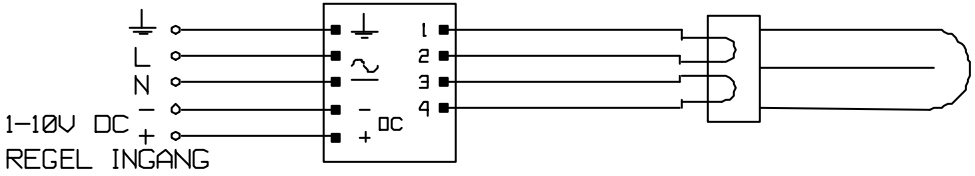

STANDAARD CIRCUIT VOOR DIMBARE EVSA
EN COMPACT FLUORESCENT LAMP (PL)

PaluTech
http://www.palutech.nl

Customer	Drawn A.Verbrugge	Revision Date	Title	Project
	Date 25-12-2006	A	STANDAARD CIRCUITS TL / PL MET VSA EN EVSA + DIM	Equipm.
		B		Sheet 1
		C		Drawing Nbr. 012
		D		